Ansicht M 1:100

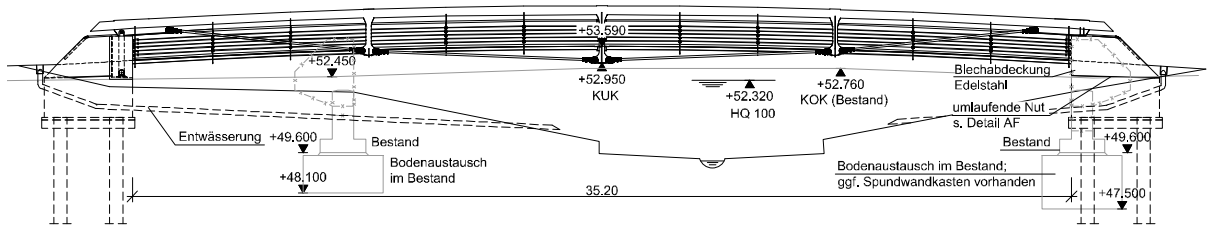

Ansicht Widerlager Achse B M 1:25

Blickrichtung Westen

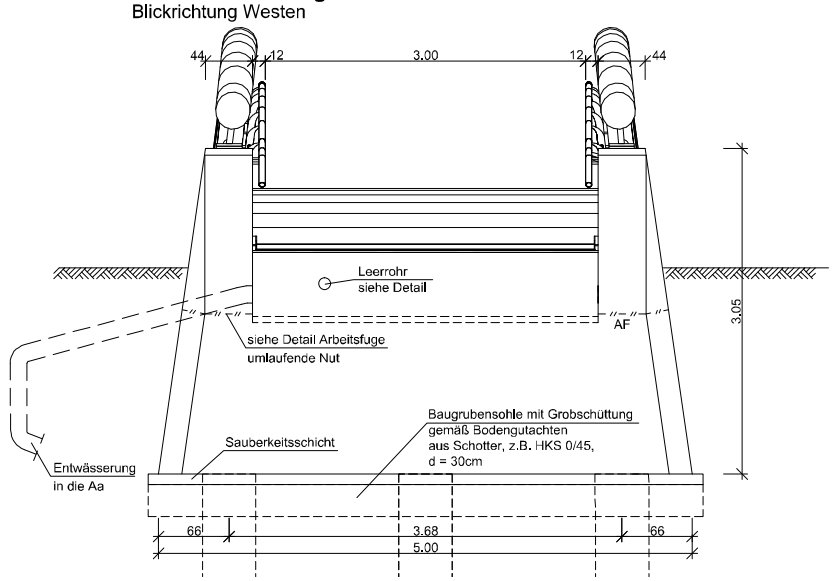

Schnitt A-A M 1:25

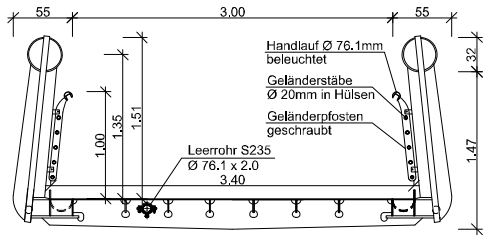

Schnitt B-B M 1:25

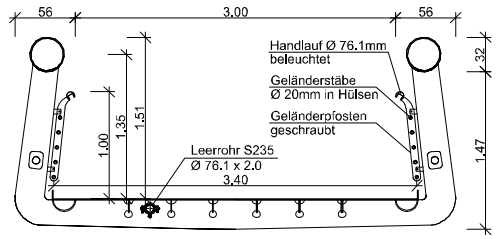

Längsschnitt M 1:50

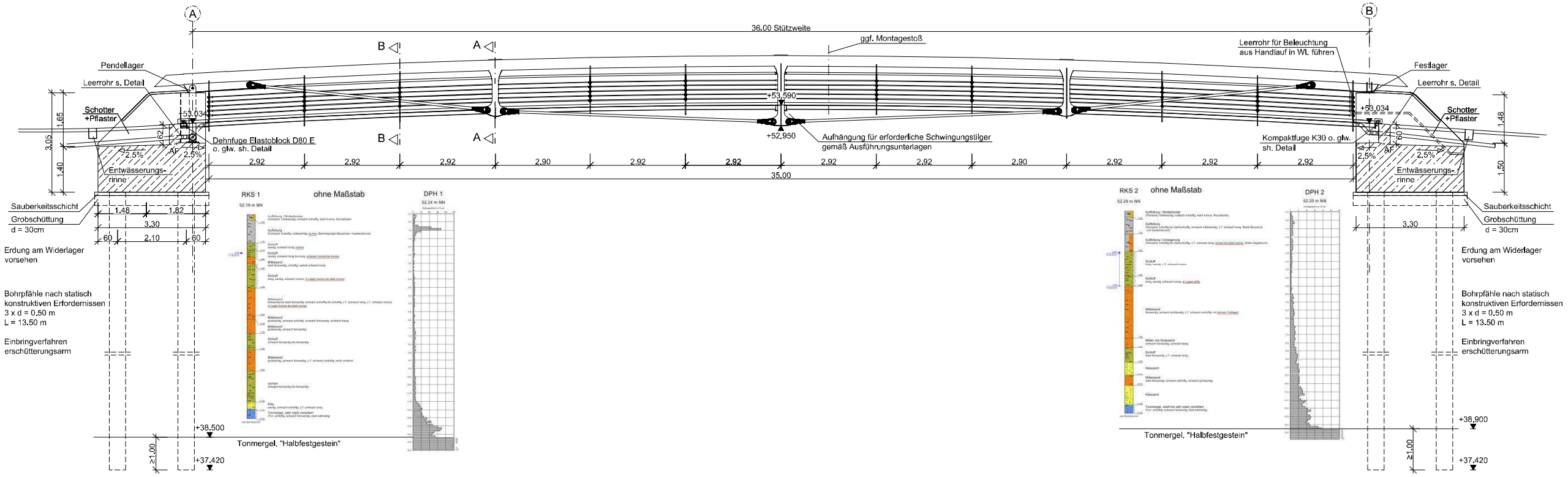

Draufsicht M 1:50

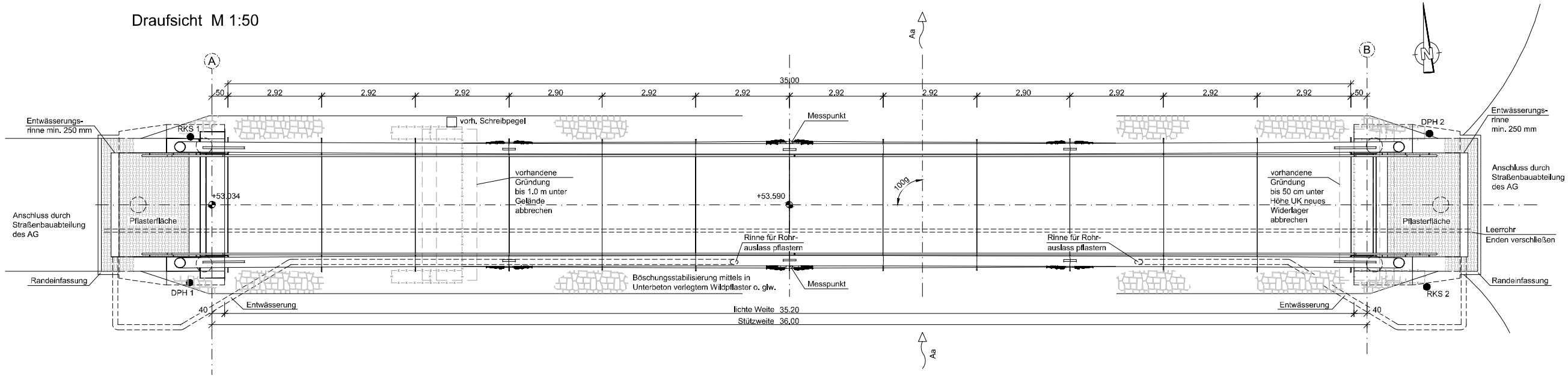

Die Aufhängung für erforderliche Schwingungstilger ist gemäß Ausführungsplanung vorzusehen.

Ausführung gemäß DIN EN 1090, EXC 3
Die Oberflächen der Stahltragkonstruktion werden entsprechend ZTV-ING 4-3 Anhang A, Tabelle A 4.3.2 beschichtet.
Stahlkonstruktion (inkl. Leerrohre): Bauteil Nr. 1.3.1 a) 1
Deckblech Oberseite: Bauteil Nr. 1.1.4 b) RHD-Belag 6 mm
Lagerplatten, Anschlussbleche Pendellager: Bauteil Nr. 3.2 1
Laschen Pendellager: Bauteil Nr. 1.4 feuerverzinkt
Der Farbton für den Obergurt und die Zugstäbe des Zugstabsystems ist _____; für die Gabelköpfe _____; für die restliche Stahlkonstruktion _____ (gemäß Angaben AG).
Edelstahl Oberflächen geschliffen, 2 K

Zusatzangaben

Vorhandenes Bauwerk bis UK neues Widerlager bzw. 1.0 m unter GOK vollständig abbrechen.
Alle sichtbaren Kanten sind mittels Dreikantleisten 1.5/1.5 cm zu brechen.

Höhenangaben

Höhenangaben gemäß Vermessung; übergeben durch die Stadt Münster im November 2015.

Boden

Darstellung der Boden- und Gesteinsarten in den Schichtenprofilen der Bodenaufschlüsse gemäß Bodengutachten, erstellt durch das Ingenieurbüro igb Gey & John GbR, Münster vom 12.08.2015

Bauwerksdaten

Bauart:	Stahlbeton, Stahl
Einwirkungen	Geh- und Radwegbrücke nach DIN EN 1991-2
Stützweite	36,00 m
Lichte Weite zw. Widerlagern (⊥)	35,20 m
Kreuzungswinkel	100 gon
Breite zw. Geländern	3,00 m
Brückenfläche	ca. 139,0 m²

Baustoffkennwerte

Bauteil:	BETON Festigkeitsklasse	BETON Expositionsklasse	BETON-STAHL (nochduktil)	BAUSTAHL	HOLZ
Stahlüberbau	–	–	–	S355 J2+N / J2H / NL/ML	–
Geländer/Handlauf	–	–	–	Edelstahl 1.4571	–
Leerrohr	–	–	–	S235 JR	–
Abdeckbleche	–	–	–	Edelstahl 1.4571	–
Widerlager	C30/37	XC1, XD2, XF2	B500B	–	–
Bohrpfähle	C30/37	XC2, XD2, XF1	B500B	–	–
Sauberkeitsschicht	C12/15	X0	–	–	–
Vorspannung	längs: — quer: —				

Zugstabsystem gemäß europäischer Technischer Zulassung (Zugstab S460N), feuerverzinkt

Endgültige Abmessungen nach statischen, konstruktiven und wirtschaftlichen Erfordernissen!

Nr.	Art der Änderung	Datum	Name
5			
4			
3			
2			
1			

Aufgestellt: 18.12.2015

eberhardt · die ingenieure gbr
Hammerbrookstraße 1
48145 Münster/Westfalen
Kommunikation:
Tel. 05402 - 92060-0
Fax: 05402 - 92060-11
info@ib-eng.de www.ib-eng.de

Projekt-Nr.: 04 15 043

Planbezeichnung:
Entwurf

Maßstab 1:100/50/25/10/5

	Datum	Name
bearbeitet	Nov. 2015	mob
gezeichnet	Nov. 2015	nl
geprüft	Nov. 2015	—

Darstellung:
Entwurfsplan

genehmigt:
Münster, den

i.A.
Tiefbauamt

Geprüft:

STADT MÜNSTER
Tiefbauamt
Verkehrstechnik
Brückenbau

Projekt:
Ersatzneubau Geh- und Radwegbrücke über die Aa
Wibbeltstraße

Unterlagen : 1
Blatt-Nr. : E 01
BW-Nr. : 0200230