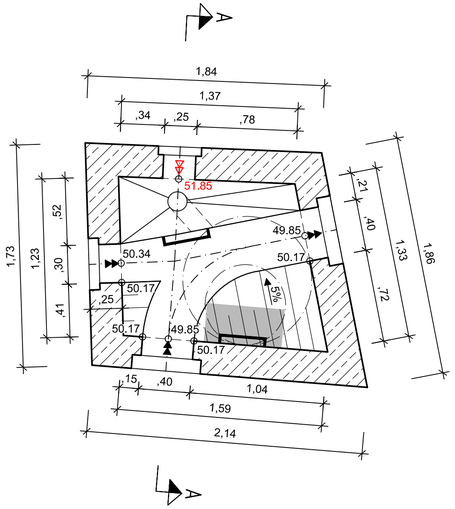

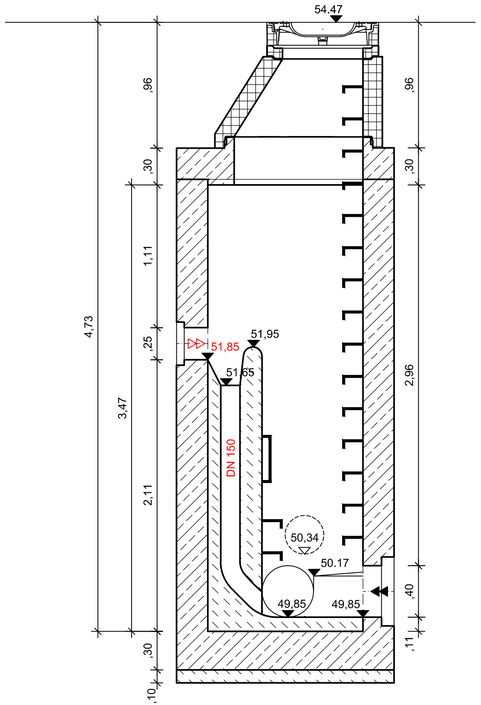

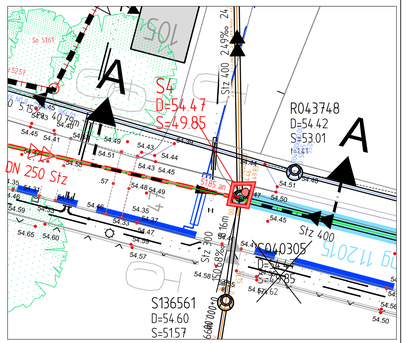

Lageplanausschnitt, Maßstab 1:250

Nr.	Art der Änderung	Name	Datum
5			
4			
3			
2			
1			

Projekt Nr. :
Plan Nr.: L85
Blatt Nr.: 3
Str. Schlüssel: 04290
Anlage Nr.:

STADT MÜNSTER
Tiefbauamt

Bauwerkszeichnung S4

Maßstab
Lageplan 1 : 250
Längen 1 : 25 / Höhen 1 : 25

	Datum	Name
bearbeitet	06.2017	Kramer
gezeichnet	07.2017	Scheloch
geprüft		

genehmigt :
Münster, den.....2017

i. A.
Tiefbauamt

Kanalsanierung
Lindberghweg

Stadtteil Südost
Bezirk Gremmendorf West

Plot 31.07.2017