Bauwerk Schnitt M 1:25

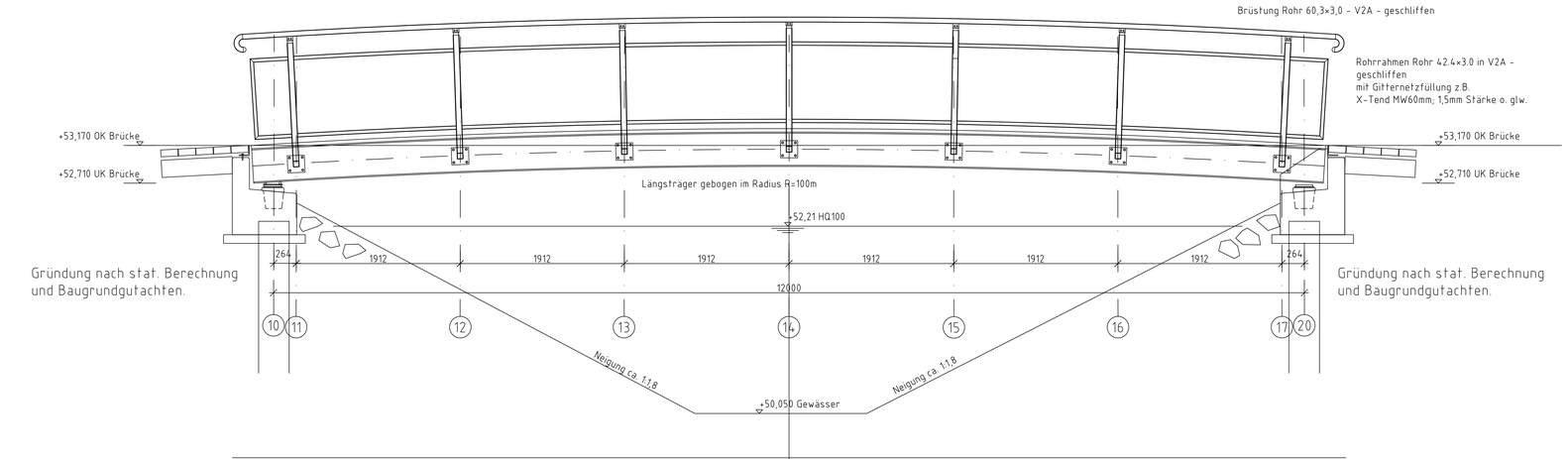

Widerlager Schnitt M 1:25

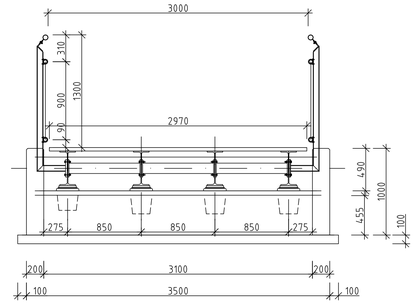

Widerlager Schnitt M 1:25

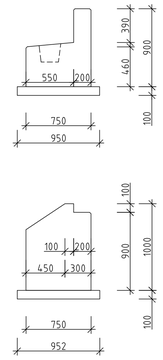

Bauwerk Grundriss M 1:25

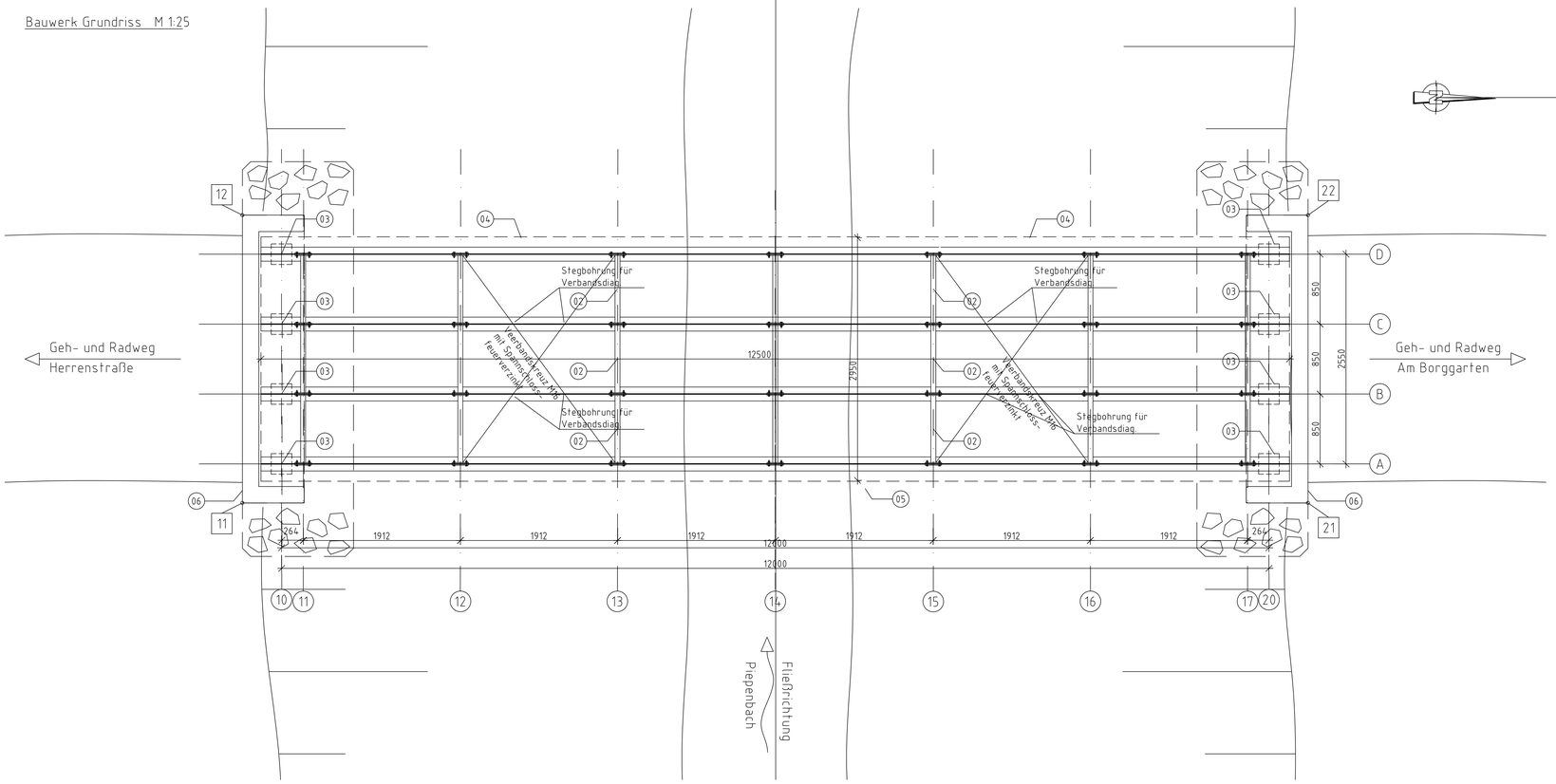

Überbau Schnitt M 1:25

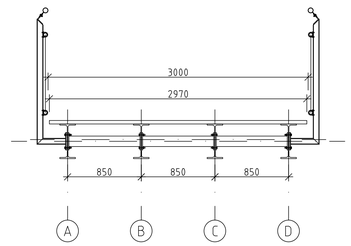

Längsträger IPE 400, Querträger und Geländerpfosten feuerverzinkt mit Beschichtung in DB 703 (dunkelgrau). Handläufe und Geländerrahmen in Edelstahl (V4A - geschliffen). GFK-Deck anthrazit oder grau

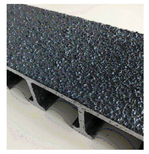

Prinzipdarstellung GFK-Brückendeck

Prinzipdarstellung Geländerseilnetz

Bauteilbezeichnungen

- 01 Hauptträger IPE nach stat. Berechnung, S235, JR
- 02 Querträger RR nach stat. Berechnung, S235, JR
- 03 Lagerkonstruktion Elastomer
- 04 Brückedeck GFK-Planke h= 40 mm
- 05 Geländer Stahl, S235, JR
- 06 Widerlager Stahlbeton

Absteckung Koordinaten

Punkt und Bezeichnung		rechts	hoch
11	Bauwerk (Südost)	412992,970	5752893,221
12	Bauwerk (Südwest)	412989,470	5752893,287
21	Bauwerk (Nordost)	412993,209	5752906,170
22	Bauwerk (Nordwest)	412989,710	5752906,234

Ausführungshinweise

Alle Schweißnähte soweit nicht anders angegeben a = 3,0mm

Alle sichtbaren Betonbauteilkanten mit Dreikantleisten a = 1,5/1,5 cm brechen

0,00m 0,50m 1,00m 1,50m M 1:10

0,00m 1,25m 2,50m 3,75m M 1:25

Bauwerksdaten

Bauwerksart	Brücke - balkenartiges Tragwerk
Konstruktion	einfeldriger Stahlträger mit GFK-Deck
maßgebende Tragfähigkeit	DIN EN 1991-2 / NA 2012 - Geh- und Radweg
Militärlastklassse (Rad/Kette)	-
Einzelstützweiten	12,00 m
Lichte Weite zw. Widerlagern	11,45 m
Gesamtlänge zw. Endauflagern	12,50 m
Kleinste Höhe	0,30 m
Kreuzungswinkel	100 gon
Breite zw. Geländern	3,00 m
Brückenfläche	c.a. 36,80 qm

Baustoffangaben

Bauteil	Baustoff
Gründungsplatte	Beton C12/15; XC0
Widerlager	Beton C25/30; XC4/XF1/XA1; c_{nom} = 5,5 cm; B500B
Stahlbauteile	Stahl S235 JR, feuerverzinkt
Brückendeck	GFK-Planke d= 40mm

Änderungen

Nr.	Art der Änderung	Name	Datum
1.			
2.			
3.			

Bauwerk-Nr.: 040 0533

Blatt-Nr.: P-101

Entwurfsplanung
Übersicht

Maßstab
Ansichten 1:25
Details 1:10

	Datum	Name
bearbeitet:	00.00.0000	Name
gezeichnet:	27.03.2019	YW / JW
geprüft:	05.08.2019	JW

genehmigt:
Münster, den.....2019

i. A.

Tiefbauamt

STADT MÜNSTER
Amt für Mobilität und Tiefbau

Große Hagenkamp / Piepenbach
BW 040 0533

Münster Wolbeck

Grundriss
Schnitte
Details

Plot 14.08.2019 DIN A1 Papierformat