Längsschnitt M 1:250

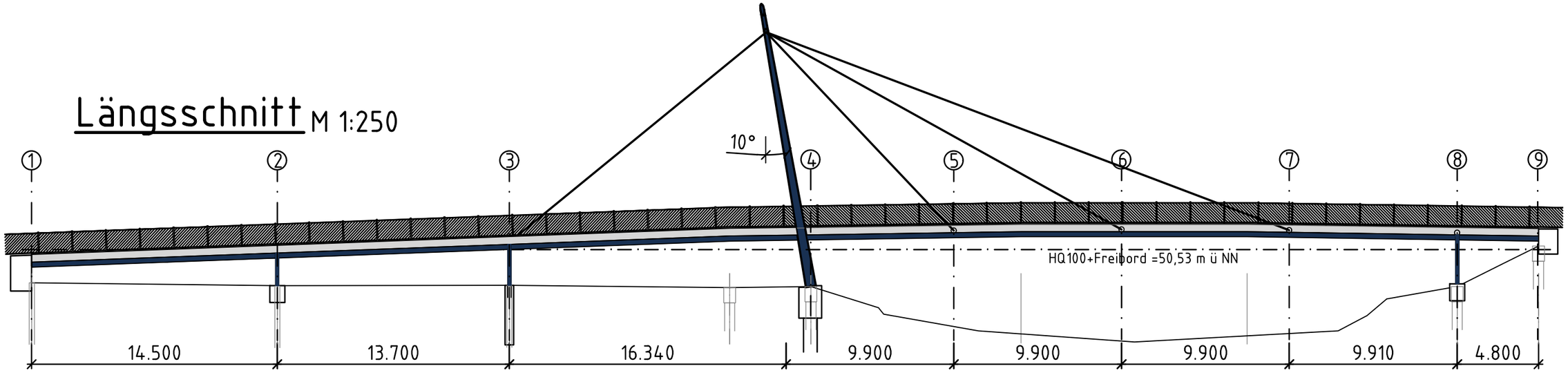

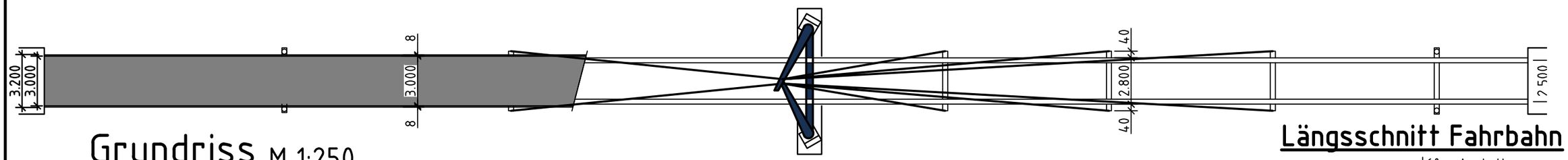

Grundriss M 1:250

Querschnitt M 1:100

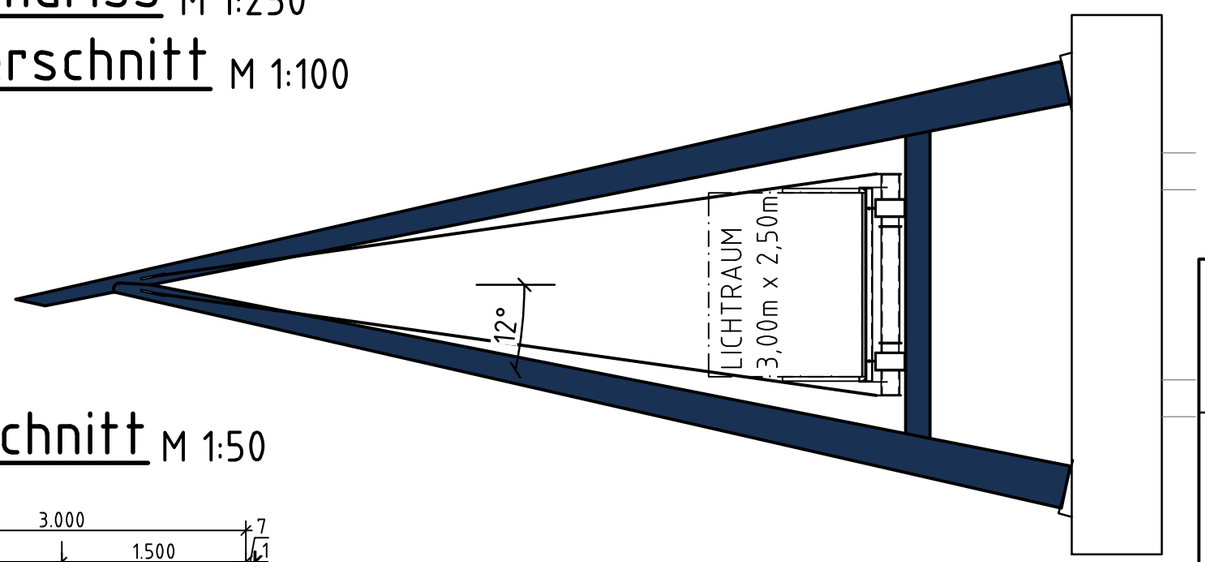

Längsschnitt Fahrbahn M 1:25

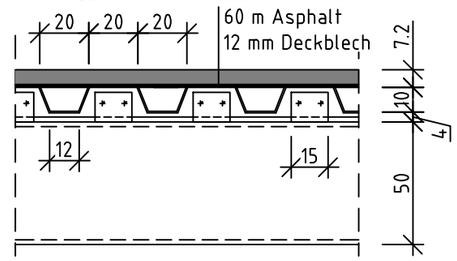

Querschnitt M 1:50

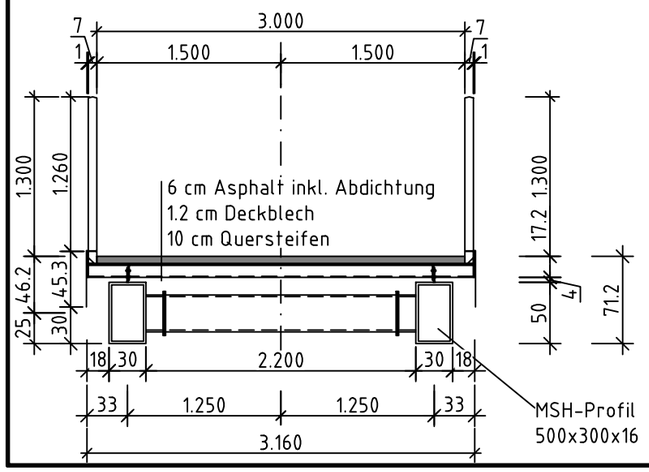

Querschnitt Fahrbahnrand M 1:25

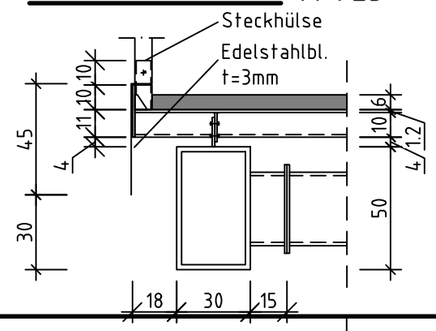

w+b ingenieure
wesselmann+brune

w+b ingenieure gmbh | beratende ingenieure vbi
an den speichern 5 | 48157 münster
fon 0251/28991-0 | fax 0251/28991-99
info@wbingenieure.de | www.wbingenieure.de

Auftr.-Nr 18-201	Bauvorhaben Ersatzneubau Fußgängerbrücke Hofkamp über die Werse		
Maßstab 1: 250 1:100 1:50 1:25	Bauherr Stadt Münster -Tiefbauamt		
	Bauteil Brückenkonstruktion		
	Plan Konzept 1: schräger A-Pylon		
	Datum	Name	Blatt Nr._Index
Bearb.	03/2019	JHe	1
Gez.	12/2018	JHe	
Gepr.			