gepl. Schachtbauwerke RW		SB t= 1.69

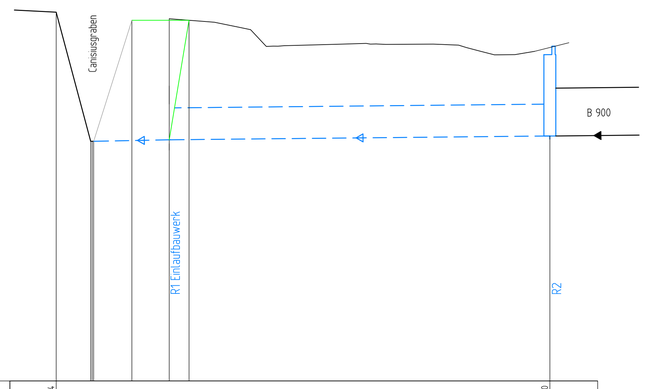

NN 53.00

Geländehöhe	59.34				59.30
gepl. Höhe		59.80	59.79		
Straßenname					
RW geplant OK Schacht - Ø, Material		offene Einleitung Canisiusgraben		DN 600 B	59.30 t=1.69
RW geplant Haltungssohle, Länge, Gefälle		57.51 14.5m 2‰	57.54 57.54	72m 1‰	57.61
SW geplant OK Schacht - Ø, Material					
SW geplant Haltungssohle, Länge, Gefälle					

M 1 : 500/50

Schnitt A - A

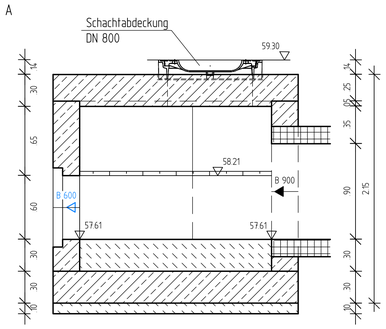

Grundriss R2

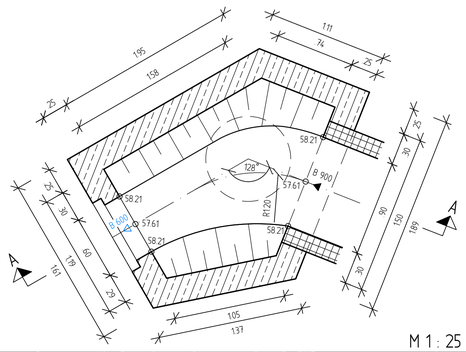

M 1 : 25

Querprofil 1

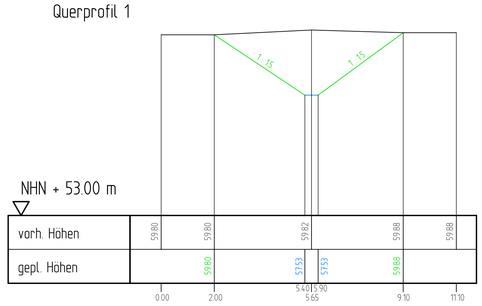

M 1 : 100

Zeichenerklärung

	PLANUNG	BESTAND
Regenwasserkanal		
Schmutzwasserkanal		
Mischwasserkanal		
Druckrohrleitung		
Kanal entfallt/ wird verdämmt		
RWE - Leitungen		
Telekommunikationsleitungen		
Stromleitungen		
Lichtwellenleiter		
Gasleitung		G DN 300
Wasserleitung		W DN 300
Fernwarmekanal		FH

Anschlussleitungen

Lage der Anschlussleitungen nachrichtlich eingetragen!
Leitungen ohne Ø-Bezeichnung = DN 150

- DN 200
- v.r. bzw. v.l.
- v.r. bzw. v.l. oben
- v. oben
- nicht in Betrieb
- verschlossen
- Lage bekannt / unbekannt
- vorh. Rinnenablauf / Seitenablauf
- gepl. Rinnenablauf / Seitenablauf
- 12345.02 Nummer der Anschlussuntersuchung
- neu (R, S, M)
- überprüfen bei Neubau
- 12345.01 an gepl. Kanal anschließen
- 12345.01 Fehlanschluss umklemmen
- 12345.01 erneuern offene Bauweise
- 12345.01 Liner
- 12345.01 verdämmen

◇ RW
◇ SW
◇ MW

Nächster Höhenbolzen:

MB 4011 9 01101
NHN + 63.738 m
Weseler Straße 311

Die genaue Lage von Versorgungsleitungen ist vor Baubeginn zu überprüfen.
Kabelpakete und Formsteine beachten!

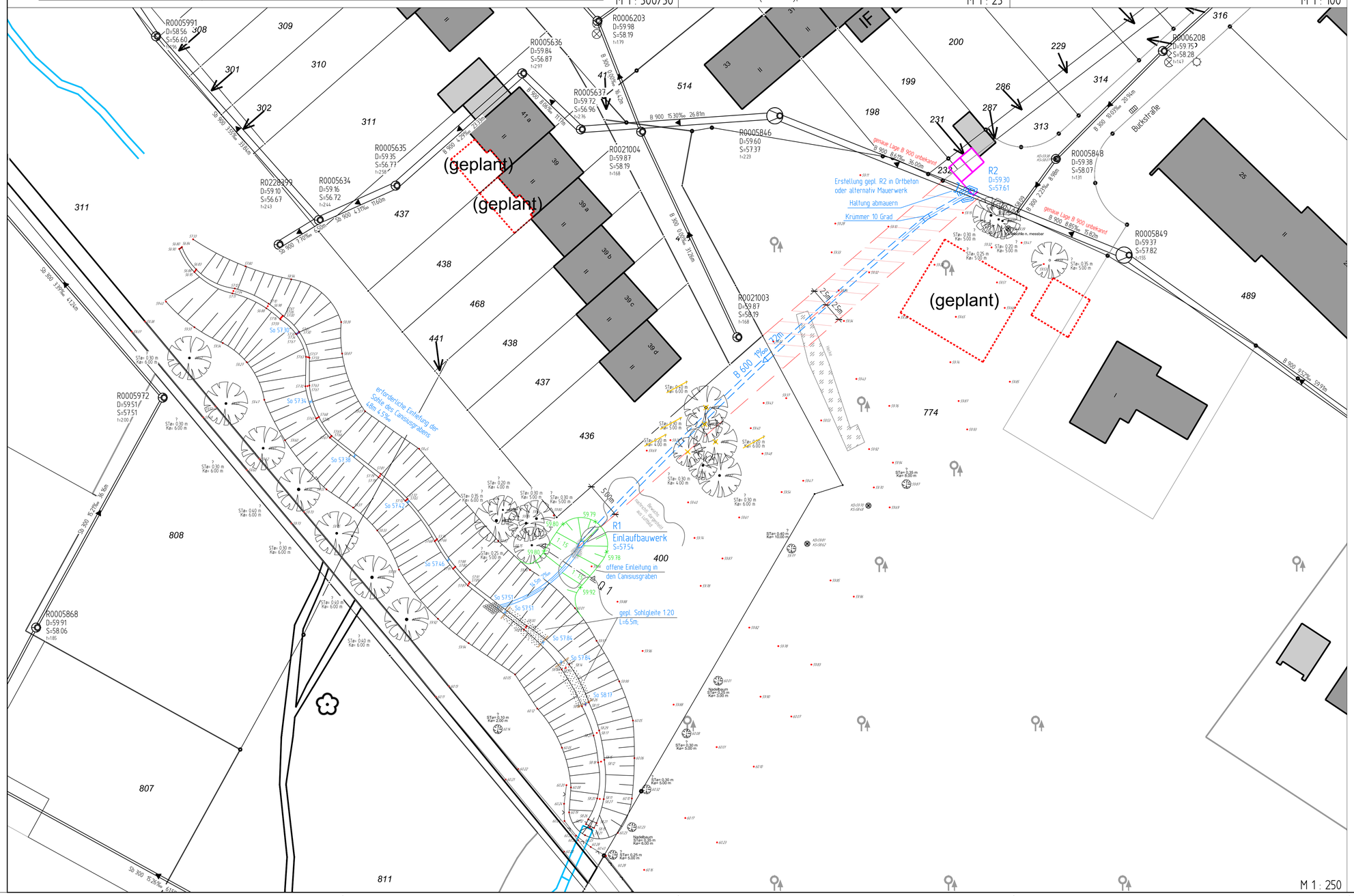

M 1 : 250

Nr.	Art der Änderung	Name	Datum
5			
4			
3			
2			
1			

Projekt Nr.: 00/000
Plan Nr.: 0000
Blatt Nr.: 1
Str. Schlüssel: 00000
Anlage Nr.:

STADT MÜNSTER
Amt für Mobilität und Tiefbau

Lageplan mit Längsschnitt, Sonderbauwerk u. Querprofil

Maßstab
Lageplan 1 : 250
Längen 1 : Höhen 1 :

	Datum	Name
bearbeitet	Dez. 2020	Westhues / Kopietz
gezeichnet	Dez. 2020	Stork
geprüft		

genehmigt :
Münster, den.....2021

i. A.

Amt für Mobilität und Tiefbau

Kanalsanierung

Canisiusgraben - Einleitung Hatt

Stadtteil Aaseestadt
Bezirk Mitte

Plot 24.02.2021