gepl. Schachtbauwerke RW	F 15 l= 3.21	F 12 l= 3.10	F 12 l= 2.92

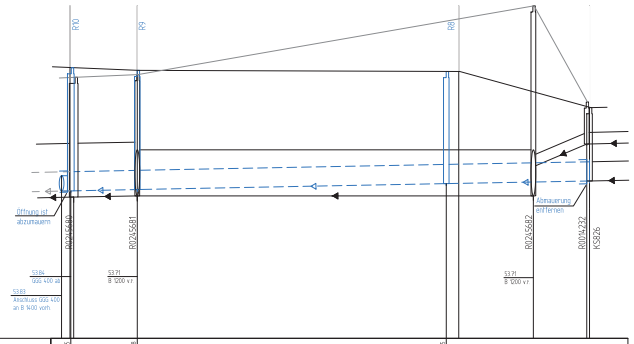

NN 50.00

| | | |