M 10 / FU 1.5
Grundriss

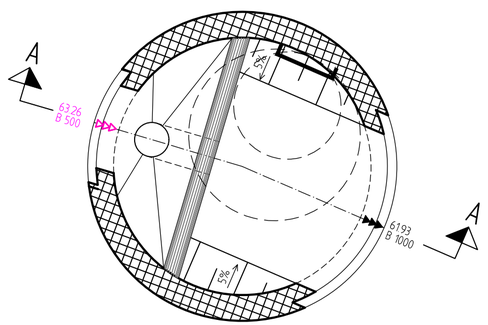

M 10
Schnitt A - A

Haltestangen und Steigbügel ins Gerinne nach Bedarf vorsehen

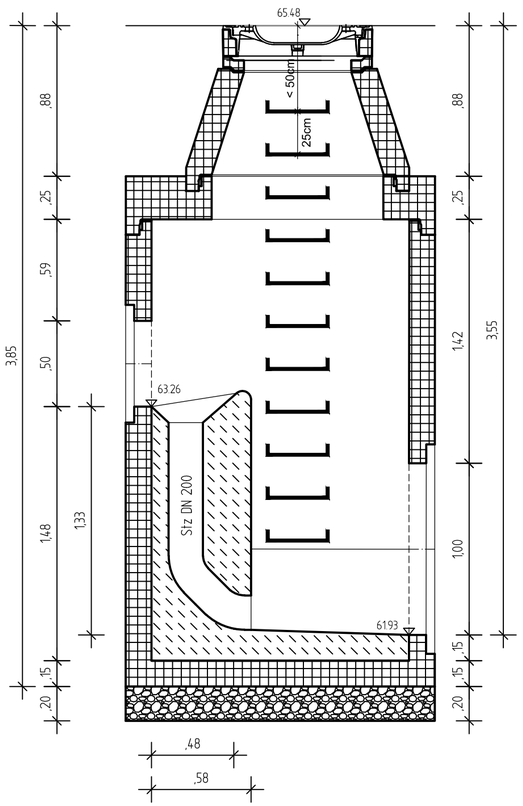

Nr.	Art der Änderung	Name	Datum
5			
4			
3			
2			
1			

Projekt Nr. : 21_013
Plan Nr.: W 141
Blatt Nr.: 2.1
Str. Schlüssel: 07338
Anlage Nr.:

STADT MÜNSTER
Amt für Mobilität und Tiefbau

Schacht M 10

Maßstab
Lageplan
Bauwerk 1: 25

	Datum	Name
bearbeitet	03.2022	Hemann
gezeichnet	03.2022	Dreyer
geprüft	20.06.2022	Hemann

genehmigt :
Münster, den 20.06.2022

i. A. Christian Hemann
Amt für Mobilität und Tiefbau

Kanalsanierung
Wörthstraße

Stadtteil Geist
Bezirk Mitte

Plot 20.06.2022