Schnitt B - B (Einsteinstraße)

M 1:50

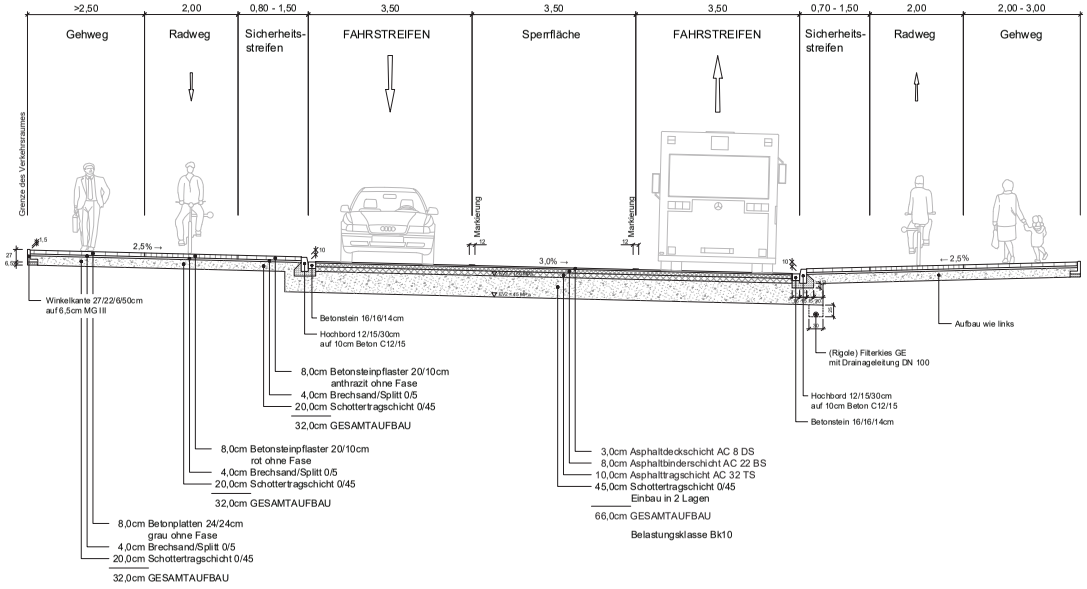

Fläche zwischen den Fahrbahnteilern

M 1:50

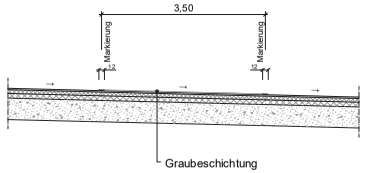

Fahrbahnteiler

M 1:50

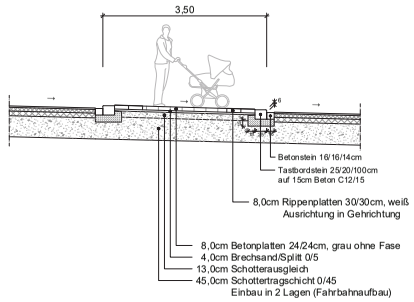

Zu diesem Entwurf gehören:

Plan Nr. 11055 Lageplan M 1:250
Plan Nr. 11056 Höhenplan M 1:250/25
Plan Nr. 11057 Unterflurplan M 1:250
Plan Nr. 11058 Ausbauquerschnitte M 1:50
Plan Nr. 11059 Querprofile M 1:100
Plan Nr. 11054 Markierungs-/Beschilderungsplan
Plan Nr. ----

Nr.	Art der Änderung	Name	Datum
5			
4			
3			
2			
1			

Projekt Nr.:
Plan Nr.: 11058
Blatt Nr.: 2 (2)
Str. Schlüssel: 07285
Anlage Nr.:

Ausbauquerschnitt
B - B + Details

Maßstab
Lageplan 1 :
Längen 1 : 50 / Höhen 1 : 50

	Datum	Name
bearbeitet		
gezeichnet		
geprüft		

genehmigt :
Münster, den.....

i. A.
Amt für Mobilität und Tiefbau

STADT MÜNSTER
Amt für Mobilität und Tiefbau

VR3 Wilhelmstraße

Umbau der Wilhelmstraße zur Fahrradstraße

Stadtbezirk Mitte
Stadtteil Neutor

T:\Städte\Münster\Wilhelmstrasse\Civil\AQ_WHS.dwg 07.06.2022